第34回全国病児保育研究大会　in　金沢

各種協賛募集趣意書

・共催セミナー
・企業展示
・プログラム・抄録集広告
・ホームページバナー広告掲載
・寄付金募集

会　　期：　2024年7月14日（日）～15日（月・祝）
会　　場：　石川県立音楽堂（邦楽ホール・交流ホール）
　　金沢市アートホール、ホテル金沢
　　金沢駅もてなしドーム地下広場
会　　頭：　横井　透（横井小児科内科医院　病児保育室こりすの里）
実行委員長：　森田　勝美（富山市病児保育室）

＜お問い合わせ先＞
第34回全国病児保育研究大会　in　金沢　運営事務局
株式会社ネクステージ
〒920-0059　金沢市示野町南45番地
TEL：076-216-7000　FAX：076-216-7100
E-mail：hoiku2024@nex-tage.com

ご挨拶

謹啓

時下、貴社におかれましては、ますますご清祥のこととお慶び申し上げます。また平素より格別のご高配を賜り御礼申し上げます。

この度2024年7月14日(日)～15日(月・祝)の2日間、石川県立音楽堂邦楽ホールをメイン会場として「第34回全国病児保育研究大会in金沢」を開催することとなりました。

病児・病後児保育事業は現在全国で3,000を超える施設で展開され、年間100万人以上の子どもたちが利用しています。医療と保育の連携のもと、乳幼児はもとより小学生まで多くの子どもたちに、病気の時でも安全で安心できる保育を提供しております。この事業は子育て支援の大きな柱の一つとして認識されており、子どもが病気の時でも安全に子ども達の発達する力を保証し、家庭の不安を取り除いていくことを目的としています。

第34回全国病児保育研究大会in金沢では、一般演題の発表、教育講演、ワークショップ等を企画しています。病児・病後児保育施設職員が上記の目的を達成することができるように、保育の意義、正しい保育看護のあり方、事故予防、感染防止対策などを研修することにより、全国の病児・病後児保育を安全で有意義なものとし、保護者が安心して病児病後児保育施設を利用できるようにしていきたいと思います。

つきましては、本研究大会へのご寄付、企業展示、ならびにプログラム抄録集への広告掲載などを通して開催へのご支援、ご協力を賜りたくご検討をお願いいたします。

謹白

2023年5月吉日

第34回全国病児保育研究大会 in 金沢
会　頭　　横井 透

開 催 概 要

■学会の名称： 第34回全国病児保育研究大会 in 金沢

■テ　ー　マ： みつめなおそう、私たちの保育看護
～病児保育で守りたいもの～

■会　　期： 2024年7月14日（日）～15日（月・祝）

■会　　場： ○石川県立音楽堂（邦楽ホール・交流ホール）
〒920-0856 石川県金沢市昭和町20-1 TEL：076-232-8111（代）
○金沢市アートホール
〒920-0853 石川県金沢市本町2丁目15番1号 TEL：076-224-1660（代）
○ホテル金沢
〒920-0849 石川県金沢市堀川新町1-1 TEL：076-223-1111（代）
○もてなしドーム地下広場
〒920-0858 石川県金沢市木の新保町1-1 TEL：076-221-5952（代）

■会　　頭： 横井 透 （横井小児科内科医院 病児保育室こりすの里）
実行委員長： 森田 勝美（富山市病児保育室）

■開 催 形 式： 現地開催（予定）

■参 加 者 数： 約1,000名（保育士、看護師、医師、学生、医療・行政関係者、関連企業）

■プログラム（予定）：

7月14日（日）
会頭講演、協議会会長講演、特別講演、教育講演、各種委員会セミナー、ポスター発表、ワークショップ等

7月15日（月・祝）
シンポジウム、教育講演、各種委員会セミナー、ポスター発表、ワークショップ等

■大会ホームページ： https://hoiku2024.jp/

■お問い合わせ先： 運営事務局
株式会社ネクステージ内
〒920-0059 石川県金沢市示野町南45
TEL：076-216-7000 FAX：076-216-7100
E-mail：hoiku2024@nex-tage.com

【透明性ガイドラインについて】
製薬企業の活動における医療機関等との関係の透明性・信頼性向上のため、医療機関および医療関係者等に対する研究費、寄付、交流等の支出に関係する情報を、製薬企業が自社のウェブサイトで公開することに伴い、貴社と当学会への協賛費用に関し、当該ウェブサイトで公開されること（開示形式：第34回全国病児保育研究大会 in 金沢：○○○○○○○円）に同意します。

収支予算書

【収入の部】

項　目	数	単位	単価	合計
1．参加費				**13,920,000**
事前①会員・医師・施設長	200	人	14,500	2,900,000
②会員・医師・施設長以外	420	人	9,000	3,780,000
③非会員・医師・施設長	40	人	16,500	660,000
④非会員・医師・施設長以外	100	人	10,500	1,050,000
当日①会員・医師・施設長	50	人	16,000	800,000
②会員・医師・施設長以外	200	人	10,000	2,000,000
③非会員・医師・施設長	10	人	18,000	180,000
④非会員・医師・施設長以外	20	人	12,000	240,000
⑤学生	10	人	2,000	20,000
懇親①医師・施設長	80	人	10,000	800,000
②医師・施設長以外	240	人	6,000	1,440,000
託児	10	人	3,000	30,000
抄録集販売	10	冊	2,000	20,000
2．展示出展料				**1,705,000**
①機器展示会出展料	15	小間	110,000	1,650,000
②書籍展示出展料	5	小間	11,000	55,000
3．共催セミナー共催費				**2,640,000**
①ランチョンセミナー	2	社	880,000	1,760,000
②ランチョンセミナー	2	社	440,000	880,000
4．広告費				**1,279,000**
①地域枠　1/4頁	8	社	10,000	80,000
②表2・3	2	社	132,000	264,000
③表4	1	社	220,000	220,000
④後付　1頁	5	社	55,000	275,000
⑤後付　1／2頁	10	社	33,000	330,000
⑥ホームページバナー広告	1	社	110,000	110,000
5．自治体補助金				**2,100,000**
①石川県・金沢市Mice補助金	1	式	2,100,000	2,100,000
6．寄付金、協賛金、補助				**3,300,000**
①補助金（大会本部）	1	式	3,000,000	3,000,000
②寄付金	1	式	300,000	300,000
合計				**24,944,000**

【支出の部】

項　目	数	単位	合計
1.会場費			**7,614,000**
①石川県立音楽堂（邦楽、交流）	1	式	2,550,000
②金沢市アートホール	1	式	680,000
③ホテル金沢（ﾀﾞｲﾔﾓﾝﾄﾞﾙｰﾑ他）	1	式	4,334,000
④もてなしドーム地下広場	1	式	50,000
＊準備日を含む3日間			
2.事前準備費			**4,080,000**
①演題処理関係費	1	式	550,000
②ホームページ、PR動画　作成費	1	式	880,000
③事前準備・業務委託関係費	1	式	1,650,000
④招聘費	1	式	900,000
⑤招聘講師、交通宿泊費	1	式	100,000
3．印刷物、記念品、郵送費			**3,500,000**
①抄録集印刷費	1	式	1,800,000
②基本デザイン、コンテンツ作成費	1	式	600,000
③発送費、封筒、ネームカードなど	1	式	600,000
④記念品その他	1	式	500,000
4.設営・サイン関係・託児			**2,200,000**
①会場設営、サイン工事	1	式	1,550,000
②展示電気関係工事	1	式	300,000
③運営用備品、機器類	1	式	200,000
④託児運営費	1	式	150,000
5.映像・音響関連費・オンデマンド経費			**3,520,000**
①口演会場映像機器	1	式	2,420,000
②口演収録費、編集費	1	式	700,000
③オンデマンド作成費	1	式	400,000
6会議運営人件費			**1,485,000**
①デイレクター、管理要員	1	式	550,000
②アルバイト	1	式	435,000
③交通費、管理費、スタッフ昼食費	1	式	500,000
7.懇親会費用			**2,200,000**
①懇親会	1	式	2,200,000
8.終了後事務処理費・通信費			**345,000**
①終了後事務処理費、通信郵送費	1	式	345,000
合計			**24,944,000**

共催セミナー募集要項

共催セミナーは「ランチョンセミナー」として第34 回全国病児保育研究大会と協賛企業との共催として開催されるセミナーです。

1. 開催概要

・日程　2024 年7 月14 日（日）・15日（月・祝）
・時間　12：00～13:00の1時間（予定）　※変更の可能性あり
・会場　石川県立音楽堂邦楽ホール、及びホテル金沢 2階　ダイヤモンドルーム

2. 共催セミナー開催形式および共催費一覧

※席数は目安です。最終的に増減が生じる場合がございますのでご了承ください。

7月14日（日）

セッション名	会場	会場名	共催費	席数（予定）	弁当数（予定）
ランチョンセミナー1	第1会場	石川県立音楽堂 邦楽ホール	880,000円	約700席	協議により決定
ランチョンセミナー2	第2会場	ホテル金沢 ﾀﾞｲﾔﾓﾝﾄﾞﾙｰﾑC	440,000円	約210席	協議により決定

7月15日（月・祝）

セッション名	会場	会場名	共催費	席数（予定）	弁当数（予定）
ランチョンセミナー3	第1会場	石川県立音楽堂 邦楽ホール	880,000円	約700席	協議により決定
ランチョンセミナー4	第2会場	ホテル金沢 ﾀﾞｲﾔﾓﾝﾄﾞﾙｰﾑC	440,000円	約210席	協議により決定

3. 共催仕様

共催費には、以下の項目が含まれております。

項目	数量	備考
講演会場・控室	各 1 室	
会場附帯設備・備品	1 式	机、椅子、ステージ、音響・照明
PC・PC 周辺機器	1 式	Windows PC、液晶モニター
スクリーン、プロジェクター	各 1 台	メイン
レーザーポインター	1 本	演者用
マイク	1 式	座長、演者、進行、質疑用
PC オペレーター（会場）	1 名	

以下の経費等は、別途ご負担をお願いいたします。

項目	備考
参加者用弁当/軽食・飲料	
交通費・宿泊費・謝金	座長、演者
控室での飲食	
看板、氏名掲示など制作物	
会場内アナウンス	
運営スタッフ	進行・照明・資料配布等
広報印刷物	チラシ等
ミネラルウォーター	座長、演者
録画・録音、同時通訳機材	
設備、その他学会基本仕様以外のもの	

1) 参加者用弁当について

ランチョンセミナー1,320円（消費税込）にてご用意させていただきます。内容につきましては事務局に一任いただきますようお願いいたします。また、発注につきましては運営事務局より一括で行わせていただきます。なお、弁当の代金は共催費には含まれておりません。

2) その他

当日の弁当・軽食、設営機器は運営事務局で準備します。その他セミナーで利用する機材等につきましては、運営事務局にご相談ください。

4. 申込方法

本要項の内容をご確認のうえ、共催セミナー申込書に必要事項をご記入いただき、運営事務局宛にE-mailまたはFAX添付にてお送りください。複数のセミナーをお申込みの場合は、申込用紙をコピーの上、それぞれ別の用紙でお申し込みください。

申込締切…2024年2月28日（水）

5. セミナー内容

セミナーの内容、テーマ、座長・演者については、貴社と主催事務局と協議のうえ決定いたしますので、ご希望のセミナー内容を申込書にご記入ください。セミナーの内容について検討中の場合は「未定」と記入してお送りください。

6. 開催日・会場決定

決定に関しましては、申込書の開催希望欄を参考の上、主催者一任とさせていただきますので、予めご了承ください。

7. スケジュール（予定）

2024年	
2月28日（水）	申込締切
3月	申込者と事務局とのセミナー内容調整
4月	共催セミナー（プログラム概要）正式決定
〃	請求書送付
5月～6月	当日手配関係(控室飲食準備等)のご案内
大会終了後	当日手配関係の請求書送付

8. 共催費お振り込み方法

セミナー開催決定後、請求書を発行いたします。請求書記載の指定口座（下記）までお振り込みください。振込手数料は貴社にてご負担いただきますようお願い申し上げます。なお、飲食等の当日手配物につきましては、学会終了後にご請求させていただきます。

※請求書発行以前のお振り込みはご遠慮ください。

9. お振り込み先

銀　　行: 北陸銀行（0144） 金沢支店（301）
口座番号: 普通預金 6132048
口座名義: 第34回全国病児保育研究大会 in 金沢
フリガナ: ﾀﾞｲｻﾝｼﾞｭｳﾖﾝｶｲｾﾞﾝｺｸﾋﾞﾖｳｼﾞﾎｲｸｹﾝｷｭｳﾀｲｶｲｲﾝｶﾅｻﾞﾜ

10. 申込みの取消

申込書の提出後は、事務局が不可抗力と認めた事項以外での取消、ご返金はいたしかねます。
予めご了承ください。

11. 運営事務局（お問合せ先）

株式会社 ネクステージ内
〒920-0059　石川県金沢市示野町南45
TEL:076-216-7000　FAX:076-216-7100
E-mail:hoiku2024@nex-tage.com

企業展示募集要項

1. 展示会場(予定)

石川県立音楽堂

基礎小間:B1F　交流ホール　　書籍展示:1F　やすらぎ広場

2. スケジュール(予定)

［搬入・設置］2024年7月13日(土)午後

［出展期間］2024年7月14日(日)～15日(月・祝)

［搬出・撤去］2024年7月15日(月・祝)午後

3. 出展対象

医療機器・検査機器・医薬品・医療情報機器、システム・書籍 他

4. 出展料金

種類	単位	サイズ	募集数	単価
基礎小間	1小間	W2000×D900×H2500	15 小間	￥110,000
書籍展示	机1本	長机 1本(W1800×D450)	5 小間	￥11,000

5. 小間規格

基礎小間　1小間＝間口2000mm×奥行900mm×高さ2500mm

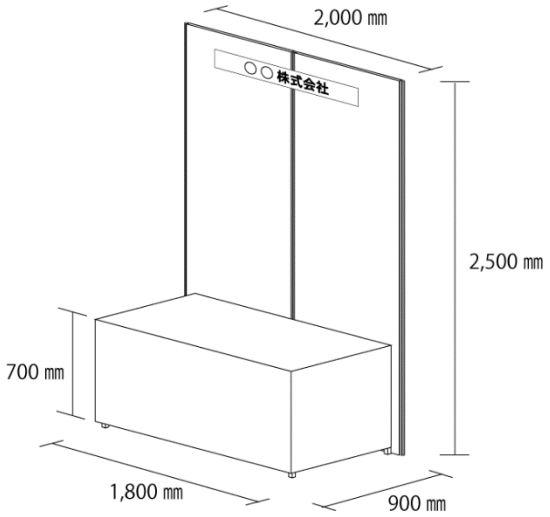

・展示台1台(W1800×D900×H700　白布付)

・バックパネル(W2000×H2500)　※オクタシステムパネル

・社名板(書体:角ゴシック体、スミ文字)

※ 以上の仕様は出展料金に含まれ、運営事務局で設置いたします。その他の小間内装飾は、出展者が行ってください。

※ 電気の使用は、全てオプションになります(次頁参照)。出展料とは別に学会終了後請求させていただきます。

※ 展示台、パネルのサイズは変更となる場合がございます。詳細は、申込締切後にお送りする展示要項にて別途ご案内いたします。

書籍展示　長机1本＝間口1800mm×奥行450mm

1本より複数の本数の申込を受け付けます。

(展示場所に限りがございますので、希望数のご希望に添えない場合はご了承ください。)

※ 基礎設備＝展示机のみ

6. 出展規約

(1)展示小間割の決定

主催事務局にて決定いたします。(2024年6月予定)配置につきましては主催事務局にご一任ください。

(2)出展物

出展対象に記載された範囲のもの、及び主催事務局の認めたものといたします。

※薬事法未承認品の展示については、運営事務局にお問い合わせください。

(3)出展物の販売の禁止

会期中現金と引き換えに出展物を引き渡すことを禁止いたします。

但し、主催事務局の認めたものは、限定的に許可する場合がございます。

(4)会場の管理

会場及び出展物の保全については、最善の保護と管理にあたりますが、天災その他の不可抗力による事故、盗難、紛失、及び小間内における人的災害の発生については責任を負いかねます。

(5)会場・会期・開場時間の変更

やむを得ない事情により会場、会期及び開場時間を変更する場合がございます。この変更を理由として出展申込みを取り消すことは出来ません。また、これによって生じた損害は補償いたしません。

(6)電気

電気使用は全てオプションになります。(特殊電源に関しては別途ご相談ください)

(7)禁止事項

展示物の高さは、2.5mに制限します。ただし、特別装飾の高さ制限につきましては、後日調整させていただきます。また、床面への直接工作(ガムテープ、アンカー等)は出来ません。

養生等については出展社の責任において施工してください。

(8)お申込みの取消し

お申込み後の取り消しについては、一切お受けできません。

また、お支払済みの出展料のご返金は出来ませんので、予めご了承ください。

7. 申込方法

別紙の出展申込書に所定の事項を記載のうえ、下記申込み先までE-mailまたはFAX添付にてお申込みください。募集小間数に達し次第、申込みを締め切ります。

申込締切…2024年3月29日(金)

8. 出展料 お振り込み先

お申し込み締切後、請求書を発行いたしますので、請求書記載の指定口座(下記)までお振り込みください。振込手数料は貴社にてご負担いただきますようお願い申し上げます。

※請求書発行以前のお振り込みはご遠慮ください。

銀　　行: 北陸銀行(0144) 金沢支店(301)
口座番号: 普通預金 6132048
口座名義: 第34回全国病児保育研究大会 in 金沢
フリガナ: ﾀﾞｲｻﾝｼﾞｭｳﾖﾝｶｲｾﾞﾝｺｸﾋﾞｮｳｼﾞﾎｲｸｹﾝｷｭｳﾀｲｶｲｲﾝｶﾅｻﾞﾜ

9. 運営事務局(お問合せ先)

株式会社ネクステージ内
〒920-0059　石川県金沢市示野町南45
TEL:076-216-7000　FAX:076-216-7100
E-mail:hoiku2024@nex-tage.com

プログラム・抄録集広告募集要項

1. 製作概要

部数　　：1,200 部
版型　　：A4 版
配布対象　：全国病児保育研究大会参加者、その他関係者
媒体製作費　：約1,800,000円（編集、印刷、製本費）
広告料総額　：1,169,000円

2. 広告掲載料

掲載箇所	印刷色	金額	募集枠数
表4（裏表紙）※1	カラー	220,000 円	1
表2（表紙裏）※1	カラー	132,000 円	1
表3（裏表紙裏）※1	カラー	132,000 円	1
後付　1頁	モノクロ	55,000 円	5
後付　1/2頁 ※2	モノクロ	33,000 円	10
後付　1/4頁（地域枠）※3	モノクロ	10,000 円	8

※1　表紙まわりは申込着順とさせていただきます。
※2　後付1/2頁はA5横になります。
※3　後付1/4頁（地域枠）は富山・石川・福井県内の企業・団体様限定の枠となっております。

3. 申込方法

別紙申込書に必要事項をご記入の上、運営事務局宛にE-mailまたはFAXにてお送りください。

4. 申込期日

申込締切… 2024年4月26日(金)

版下締切… 2024年4月26日(金)

＜広告版下について＞
広告原稿は、完全版下データと出力見本（PDFまたは紙焼き）を、大会名を必ず明記のうえ、運営事務局までメール添付または宅配便にてお送りください。紙焼き版下入稿も可能ですが、なるべくデータ提出をお願いします。当方での版下作成はいたしません。

5. 運営事務局（申込先・お問合せ先・版下データ送付先）

株式会社ネクステージ内
〒920-0059　石川県金沢市示野町南45
TEL：076-216-7000　FAX：076-216-7100
E-mail：hoiku2024@nex-tage.com

6. お振り込み先

お申し込み締切後、請求書を発行いたしますので、請求書記載の指定口座（下記）までお振り込みください。振込手数料は貴社にてご負担いただきますようお願い申し上げます。 お申込み後の取り消しは一切お受けできません。予めご了承ください。
※請求書発行以前のお振り込みはご遠慮ください。

銀　　行：北陸銀行（0144）金沢支店（301）
口座番号：普通預金 6132048
口座名義：第34回全国病児保育研究大会 in 金沢
フリガナ：ﾀﾞｲｻﾝｼﾞｭｳﾖﾝｶｲｾﾞﾝｺｸﾋﾞﾖｳｼﾞﾎｲｸｹﾝｷｭｳﾀｲｶｲｲﾝｶﾅｻﾞﾜ

ホームページバナー広告掲載　募集要項

1. 募集要項

   1) 掲載箇所
   第34回全国病児保育研究大会 in 金沢　ホームページトップページ内

   2) 掲載期間
   掲載申し込み以降（お申込み後～2024年7月末まで）

   3) 広告原稿サイズ
   バナーデータの大きさは、300×80（幅×高さ）ピクセルです。
   GIF アニメーションは可能です。
   リンク先 URL も併せてお知らせください。

   4) 掲載料
   110,000 円

   5) 募集数
   1社

2. 申込方法
   別紙申込書に必要事項をご記入の上、運営事務局宛にE-mailまたはFAX添付にてお送りください。

3. 申込締切　2024年5月31日（金）

4. 運営事務局（申込先・お問合せ先・データ送付先）
   株式会社ネクステージ内
   〒920-0059　石川県金沢市示野町南45
   TEL：076-216-7000　FAX：076-216-7100
   E-mail：hoiku2024@nex-tage.com

5. お振り込み先
   お申し込み締切後、請求書を発行いたしますので、請求書記載の指定口座（下記）までお振り込みください。振込手数料は貴社にてご負担いただきますようお願い申し上げます。 お申込み後の取り消しは一切お受けできません。予めご了承ください。
   ※請求書発行以前のお振り込みはご遠慮ください。

   銀　　行：北陸銀行（0144）金沢支店（301）
   口座番号：普通預金 6132048
   口座名義：第34回全国病児保育研究大会 in 金沢
   フリガナ：ﾀﾞｲｻﾝｼﾞｭｳﾖﾝｶｲｾﾞﾝｺｸﾋﾞﾖｳｼﾞﾎｲｸｹﾝｷｭｳﾀｲｶｲｲﾝｶﾅｻﾞﾜ

寄付金募集要項

1. 寄付金要項

1)募金の名称

第34回全国病児保育研究大会 in 金沢

2)募金の目的・使途

第34回全国病児保育研究大会 in 金沢の開催準備及び運営の費用

3)募金目標額

300,000円

4)募集締切

2024年7月12日(金)

※2024年6月1日以降のお申込みにつきましては、抄録集への社名掲載をいたしかねます。
予めご了承の程お願いいたします。

5)寄付金申込方法

添付の申込用紙に必要事項をご記入の上、E-mail またはFAX添付にてお申し込みください。

6)寄付金申込先

第34回全国病児保育研究大会 in 金沢　運営事務局
株式会社ネクステージ

〒920-0059　金沢市示野町南45番地

TEL:076-216-7000　FAX:076-216-7100

E-mail:hoiku2024@nex-tage.com

7)お振り込み先

銀　　行: 北陸銀行(0144) 金沢支店(301)
口座番号: 普通預金 6132048
口座名義: 第34回全国病児保育研究大会 in 金沢
フリガナ: ﾀﾞｲｻﾝｼﾞｭｳﾖﾝｶｲｾﾞﾝｺｸﾋﾞﾖｳｼﾞﾎｲｸｹﾝｷｭｳﾀｲｶｲｲﾝｶﾅｻﾞﾜ

2. 税法上の取り扱い

寄付金に対する免税処置はございませんので、予めご了承ください。

3. 運営事務局(お問合せ先)

株式会社ネクステージ内
〒920-0059　石川県金沢市示野町南45
TEL:076-216-7000　FAX:076-216-7100
E-mail:hoiku2024@nex-tage.com

回答締切日：2024年2月28日（水）

返信先： hoiku2024@nex-tage.com ／ FAX: 076-216-7100

第34回全国病児保育研究大会 in 金沢　運営事務局宛

年　　月　　日

第34回全国病児保育研究大会 in 金沢

共催セミナー申込書

複数のセミナーをお申し込みの場合は、本用紙をコピーの上、それぞれ別紙にてご送付ください。

貴社名	
ご担当所属	
ご担当者名	
ご連絡先	〒 Tel:　　Fax: E-mail:
会場	石川県立音楽堂邦楽ホール　（〒920-0856　石川県金沢市昭和町20-1） ホテル金沢　（〒920-0849　石川県金沢市堀川新町1-1）
希望 セミナー	※必ず第2希望まで選択してください 【第1希望】 ☐ 7/14(日)　ランチョンセミナー1 ☐ 7/14(日)　ランチョンセミナー2 ☐ 7/15(月祝)　ランチョンセミナー3 ☐ 7/15(月祝)　ランチョンセミナー4 【第2希望】 ☐ 7/14(日)　ランチョンセミナー1 ☐ 7/14(日)　ランチョンセミナー2 ☐ 7/15(月祝)　ランチョンセミナー3 ☐ 7/15(月祝)　ランチョンセミナー4
共催金額	￥
通信欄	(テーマ、演者、座長の希望等)
備考	

【申込・お問い合わせ先】
第34回全国病児保育研究大会 in 金沢　運営事務局
〒920-0059　石川県金沢市示野町南45番地
TEL:076-216-7000　FAX:076-216-7100　E-mail:hoiku2024@nex-tage.com

回答締切日：2024年3月29日（金）

返信先： hoiku2024@nex-tage.com ／ FAX: 076-216-7100

第34回全国病児保育研究大会 in 金沢　運営事務局宛

年　　月　　日

第34回全国病児保育研究大会 in 金沢

企業展示　申込書

企業展示への出展を下記の通り申し込みます。

貴社名	
ご担当所属	
ご担当者名	
ご連絡先	〒
	Tel:　　Fax:
	E-mail:
申込み内容	基礎小間(W2000×D900×H2500)　1小間　￥110,000-　×　　小間
	書籍展示(W1800×D450)　1 本　￥11,000-　×　　本
合計	￥
主な出展物（予定）	
重量物の有無	無 ・ 有 （出展物名：　　約　　kg）
電気	使用する（　　kw）　・　使用しない

その他、ご要望、特記事項がございましたら、ご記入ください。

【申込・お問い合わせ先】
第34回全国病児保育研究大会 in 金沢　運営事務局
〒920-0059　石川県金沢市示野町南45番地
TEL:076-216-7000　FAX:076-216-7100　E-mail:hoiku2024@nex-tage.com

回答締切日：2024年4月26日（金）

返信先： hoiku2024@nex-tage.com ／ FAX: 076-216-7100

第34回全国病児保育研究大会 in 金沢　運営事務局宛

年　　月　　日

第34回全国病児保育研究大会 in 金沢

プログラム抄録集広告掲載　申込書

プログラム集への広告掲載を下記の通り申し込みます。（該当箇所に印を付けてください）

種類			掲載料
□	表4	全頁（カラー）	¥220,000-
□	表2	全頁（カラー）	¥132,000-
□	表3	全頁（カラー）	¥132,000-
□	後付	全頁（モノクロ）	¥55,000-
□	後付	1/2頁（モノクロ）	¥33,000-
□	後付	1/4頁（モノクロ）（地域枠）	¥10,000-

料　　金：　¥

版　　下：　　年　　月　　日　運営事務局あてに送付します。

※版下送付締切：2024年4月26日(金)必着

貴社名	
ご担当所属	
ご担当者名	
ご連絡先	〒
	Tel:　　Fax:
	E-mail:

【申込・お問い合わせ先】
第34回全国病児保育研究大会 in 金沢　運営事務局
〒920-0059　石川県金沢市示野町南45番地
TEL:076-216-7000　FAX:076-216-7100　E-mail:hoiku2024@nex-tage.com

回答締切日:2024年5月31日(金)

返信先: hoiku2024@nex-tage.com / FAX: 076-216-7100

第34回全国病児保育研究大会 in 金沢 運営事務局宛

年　　月　　日

第34回全国病児保育研究大会 in 金沢

ホームページバナー広告掲載 申込書

ホームページバナー広告掲載を下記の通り申し込みます。(該当箇所に印を付けてください)

□ バナー(300 ピクセル×80 ピクセル)　　￥110,000

料　　金: ￥

データ送付:　　年　　月　　日　運営事務局あてに送付します。

※データ送付締切:2024年5月31日(金)必着

貴社名	
ご担当所属	
ご担当者名	
ご連絡先	〒
	Tel:　　Fax:
	E-mail:

※バナーデータ送付時にバナーリンク先 URL を運営事務局に併せてご連絡ください。 GIF アニメーションは可能です。

【申込・お問い合わせ先】
第34回全国病児保育研究大会 in 金沢 運営事務局
〒920-0059 石川県金沢市示野町南45番地
TEL:076-216-7000 FAX:076-216-7100 E-mail:hoiku2024@nex-tage.com

回答締切日：2024年7月12日（金）

返信先：hoiku2024@nex-tage.com ／ FAX: 076-216-7100

第34回全国病児保育研究大会 in 金沢　運営事務局宛

年　　月　　日

第34回全国病児保育研究大会 in 金沢

寄付金申込書

第34回全国病児保育研究大会 in 金沢の趣旨に賛同し、下記のように申し込みいたします。

〒

住　所

法人名

氏名　　㊞

1　寄付金額	￥
2　指定研究者等の氏名	会頭　横井 透 （横井小児科内科医院　病児保育室こりすの里）
3　寄付の目的及び条件	標記学会に対する運営経費の一部に充当
4　振込先	銀　　行：北陸銀行（0144）金沢支店（301） 口座番号：普通預金 6132048 口座名義：第34回全国病児保育研究大会 in 金沢 フリガナ：ﾀﾞｲｻﾝｼﾞﾕｳﾖﾝｶｲｾﾞﾝｺｸﾋﾞﾖｳｼﾞﾎｲｸｹﾝｷﾕｳﾀｲｶｲｲﾝｶﾅｻﾞﾜ 令和　　年　　月　　日に　☐振込みました。　☐振込みます。
5　連絡先	貴社名 担当部課 担当者名 TEL E-mail
6　その他	

【申込・お問い合わせ先】
第34回全国病児保育研究大会 in 金沢　運営事務局
〒920-0059　石川県金沢市示野町南45番地
TEL:076-216-7000　FAX:076-216-7100　E-mail:hoiku2024@nex-tage.com